BCC teknik
- din servicepartner

Original BCC teknik Brugsanvisning

TOFI PATIENTSTOL MODEL 2015

Indholdsfortegnelse:

1. Før brug af stolen ..... side 3
2. Daglig brug ..... side 5
3. Rengøring og vedligeholdelse ..... side 9
4. Sikkerhed ..... side 10
5. Problemløsning ..... side 11
6. Tekniske data og tilbehør ..... side 13
7. Overensstemmelseserklæring ..... side 14

BCC teknik aps . Birkemosevej 10 . 5471 Søndersø . Tlf: 64 89 34 21 . CVR: 34700516
www.tofistol.dk . kontakt@bccteknik.dk . Konto nr: 6863 2004732

Tak fordi du valgte Tofistolen!

Vi vil gerne forsikre dig om at kvalitet, sikkerhed og ergonomi er vigtigt for os som producent. Det er dog også vigtigt, at du er bekendt med hvordan stolen kan justeres, og hvilke forholdsregler du bør tage for, at øge sikkerheden. Derfor beder vi dig læse brugsanvisningen grundigt, samt at gemme den og bruge den til opslag ved tvivlsspørgsmål.

Tofistolen er udviklet med det formål at skabe så optimale arbejdsbetingelser som muligt for fodterapeuter, sygeplejersker og andre der arbejder med patienters fødder og ben i forbindelse med fodbehandlinger, sårheling og lign.

God fornøjelse og arbejdslyst med din Tofi-stol!

Christian B. Christiansen

BCC teknik
- din servicepartner

1. Før brug af stolen

1.1 Det er vigtigt at stolen er tilsluttet en stikkontakt der er jordforbundet.

1.2 Sikr dig at der ikke er skader på ledningerne inden tilslutning.

1.3 Sørg for at ledningen ligger sådan at den ikke kan komme i klemme under søjlen når stolen kører. Er der kommet skade på ledningen må stolen ikke benyttes før den er blevet udskiftet.

1.4 Stolen skal stå på et jævnt og lige underlag.

1.5 Strømforsyningen bør fastmonteres på væggen, og holdes utildækket så luften kan strømme frit gennem den.

1.6 Forventer du patienter over 200 Kg bør stolen boltes i gulvet.

Alternativt kan man vælge en anden procedure i de tilfælde hvor man har en patient mellem 180-250 kg. siddende i stolen. Overholder man de følgende sikkerhedsanvisninger, kan man uden risiko anvende stolen til de tungeste patienter uden at stolen boltes fast i gulvet. En yderligere fordel ved at følge disse trin, er at man skåner stolens sliddele og derved forlænger stolens levetid.

1. **Kør ikke** stolens søjle op
2. **Kør ikke** ryglænet for langt tilbage
3. Brug tilt af sædet
4. Kør benstøtterne op

1.7 I bundpladen på stolen er der 4 huller, et i hvert hjørne. Heri er der gevind til fastmontering af dækpladen. Hullerne er også beregnet til fastgørelse i gulvet. Vælg en fastgørelsesmetode der passer til gulvet.

1.8 Stolen skal placeres på gulvet i dens mest anvendte, logiske position og vinkel, sådan at fodpladen som udgangspunkt holdes parallelt med patienten når stolen er kørt op.

1.9 Under stolen finder du justérskruen af plastic. Brug den medfølgende nøgle til at justere på skruen for let at ændre følsomheden i stolens drejefunktion:

Du finder en video der viser mere detaljeret hvor skruen er placeret og hvordan du justerer den til det ønskede resultat, ved at følge linket eller benytte QR koden nedenfor.

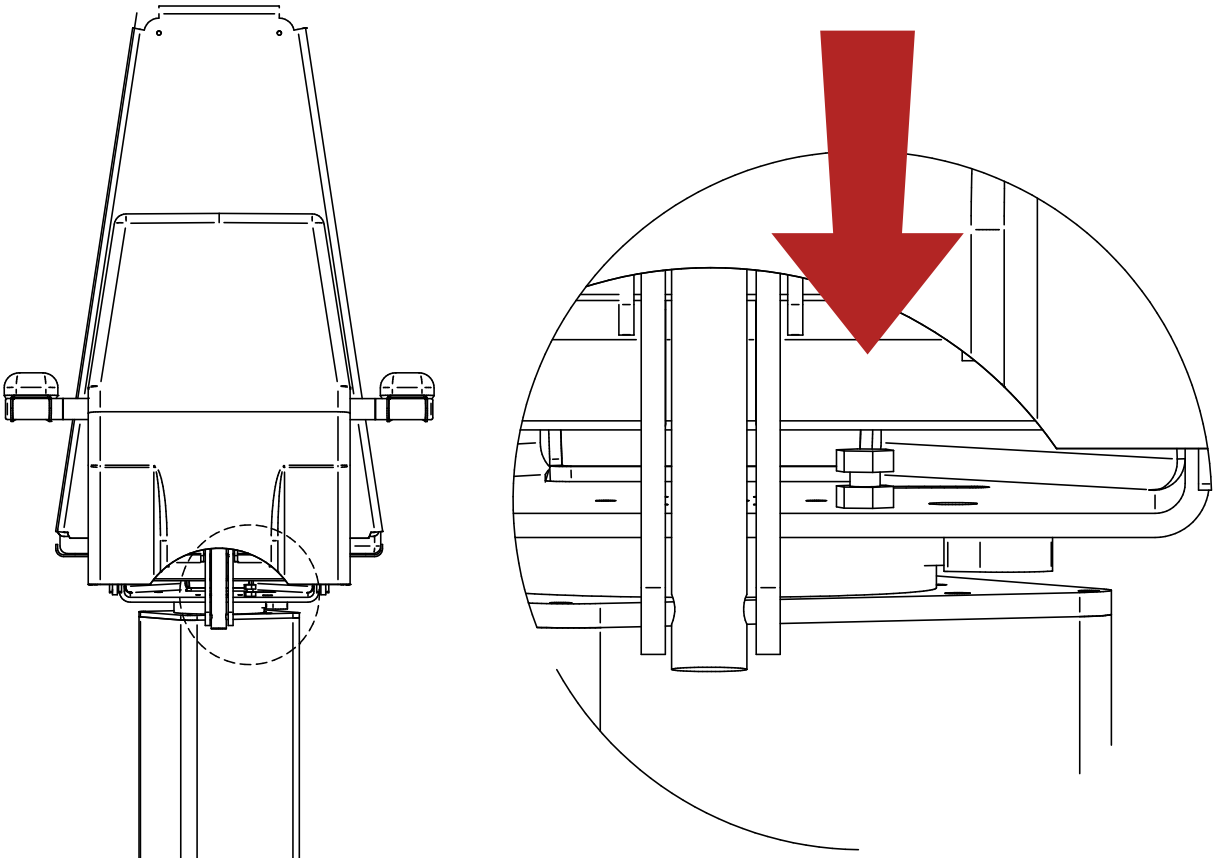

https://tofistol.dk/videoguide/#juster-rotation

2. Daglig brug

2.1 På betjeningspanelerne er der ikoner der indikerer hvilken funktion den tilhørende knap aktiverer.

2.2 Håndbetjeningens funktioner:

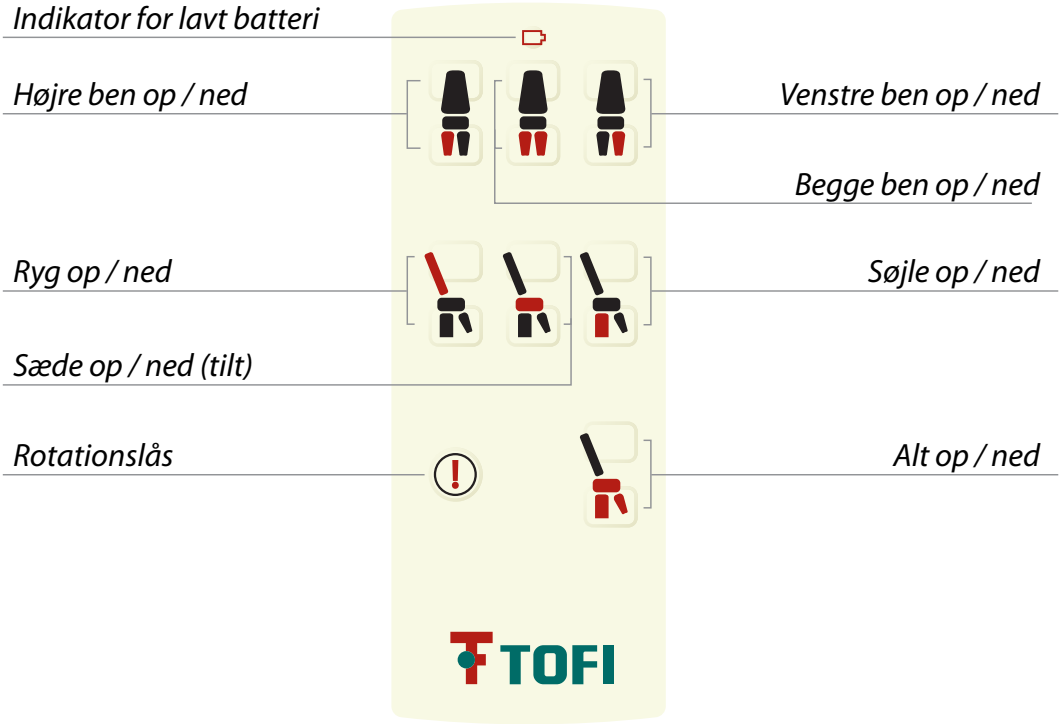

https://tofistol.dk/videoguide/#haandbetjening

2.3 Fodpedalens funktioner er som håndbetjeningens.

https://tofistol.dk/videoguide/#fodbetjening

2.4 Det er muligt at betjene flere funktioner samtidig.
Bemærk dog pkt 2.5.

2.5 **Indstilling af autorun - sådan gemmer du op til 3 positioner**
Autorun kan være en hjælp for hurtigere betjening af stolen i hverdagen. Du kan gemme op til 3 positioner, som hurtigt og nemt genkaldes ved et kort tryk på 2 knapper. Nedenfor beskrives hvordan du tænder og slukker for autorun og hvordan du gemmer og genkalder ønskede positioner.
Følg link eller QR kode for at få en gennemgang i en videoguide.

Hold ***"alt ned"*** og ***"højre ben op"*** inde, til du hører et ´bip´: Autorun on
Hold ***"alt ned"*** og ***"højre ben ned"*** inde, til du hører et ´bip´: Autorun off

"Autorun"
Et mode hvor man kan indstille og gemme en ønsket position
Der er dog af sikkerhedsmæssige årsager en begrænsning på hvor langt ned man kan køre stolen med autorun.

I autorun virker ***"Alt op"*** anderledes. Den bliver til en forvalgsknap som giver søjle, ryg, og sæde-knapperne nye funktioner:

"Alt op" efterfulgt af ***"Ryg ned"***	: Gem pos. A
"Alt op" efterfulgt af ***"Ryg op"***	: kør til pos. A
"Alt op" efterfulgt af ***"Sæde ned"***	: Gem pos. B
"Alt op" efterfulgt af ***"Sæde op"***	: kør til pos. B
"Alt op" efterfulgt af ***"Søjle ned"***	: Gem pos. C
"Alt op" efterfulgt af ***"Søjle op"***	: kør til pos. C

Du har stadig mulighed for efterfølgende at finjustere ALLE funktioner.

Label med betjeningsoversigt medfølger. Denne kan sættes på stolen, eller andet praktisk sted, så vejledning vedr. autorun altid er i nærheden. Indeholder desuden også QR kode så video vejledning hurtigt kan findes på vores hjemmeside.

https://tofistol.dk/videoguide/#autorun

2.6 Der er et rødt håndtag og et sort greb (afhængig af tilvalg) til længdejustering af benstøtterne:

Tryk håndtaget **(A)** op mod bunden af benstøtten. Nu kan du trække benstøtten ud og skubbe den ind igen. Løsn det sorte greb **(B)** for at trække forlængerpuden ud og ind.

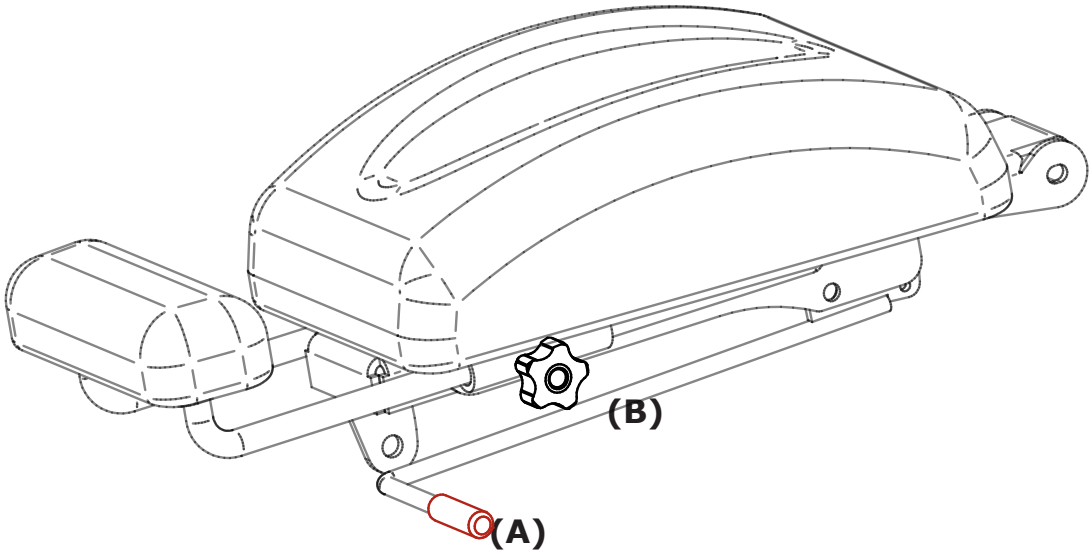

NB: DET ER VIGTIGT AT BENSTØTTERNE ER SKUBBET HELT IND INDEN STOLEN KØRES NED, DA PUDERNE PÅ BENSTØTTERNE ELLERS KAN TAGE SKADE. SØRG LIGELEDES FOR AT DER IKKE LIGGER NOGET UNDER STOLEN SOM KAN KOMME I KLEMME.

Du finder en video der viser benstøtternes funktioner, ved at følge linket eller benytte QR koden nedenfor.

https://tofistol.dk/videoguide/#benstoetter

2.7 Benstøtterne kan roteres 20° ud til hver side.
Følsomheden justeres (med den medfølgende nøgle) via skruerne som er placeret under sædet, der hvor benstøtterne er monteret (se billedet herunder).

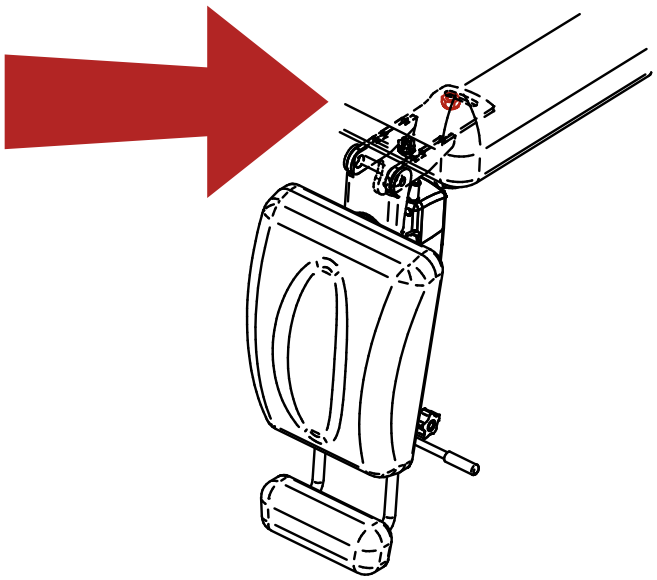

2.8 Rotationslåsen
Forrest på stolen, lige under sædet, er der placeret en lille diode. Denne lyser rødt når stolen er låst, og lyser ikke når den er låst op.

Du finder en video der viser mere detaljeret hvordan, ved at følge linket eller benytte QR koden nedenfor.

https://tofistol.dk/videoguide/#juster-benstoetterotation

3. Rengøring og vedligeholdelse

3.1 For at forlænge levetiden på polstringen på stolen, er det vigtigt man følger anvisningerne for den kunstskind man har valgt.

! BEMÆRK ! Der kan være store forskelle på hvad det enkelte skind kan tåle. Se den særskilte vejledning i det udleverede materiale.

Brug altid en hårdt opvredet klud (ikke microfiber)

3.2 De øvrige dele på stolen kan tørres af på samme måde, men vær dog opmærksom omkring hængsler og lign. som er smurt med olie. For meget vask vil her medføre manglende smøring med mislyde og slid til følge.

3.3 Stolen er konstrueret sådan at der er så lidt brug for vedligeholdelse som muligt.

3.4 Bevægelige dele kan smøres med en passende olie.

3.5 For at minimere sikkerhedsrisici og mindske risikoen for driftstop, anbefaler vi et autoriseret eftersyn ca en gang om året eller hvert 2. år afhængigt af hvor meget stolen bliver brugt.

3.6 Inden der foretages nogen former for vedligeholdelse på stolen skal strømmen afbrydes.

4. Sikkerhed

4.1 Sørg for at stolen er sat fast i gulvet, hvis du modtager patienter på over 200 kg.

Alternativt kan man vælge en anden procedure i de tilfælde hvor man har en patient mellem 180-250 kg. siddende i stolen. Overholder man de følgende sikkerhedsanvisninger, kan man uden risiko anvende stolen til de tungeste patienter uden at stolen boltes fast i gulvet. En yderligere fordel ved at følge disse trin, er at man skåner stolens sliddele og derved forlænger stolens levetid.

1. **Kør ikke** stolens søjle op
2. **Kør ikke** ryglænet for langt tilbage
3. Brug tilt af sædet
4. Kør benstøtterne op

4.2 Det er vigtigt at patienten bliver siddende i stolen fra indstigning, indtil den er kørt tilbage til sin udgangsposition. Ellers er der risiko for at stolen kan blive beskadiget.

4.3 Patienten skal sidde roligt i stolen, i almindelig siddestilling.

4.4 Man må ikke sidde på ryglænet eller armlænene.

4.5 Det anbefales at de tungeste patienter ikke løftes unødigt højt op.

4.6 Stolen er styret trådløst med radiostyret sender og modtager. Signalet svarer til det der kommer fra en alm. FM radio.

4.7 Er der kommet skade på ledningen til stolen eller til strømforsyningen, skal stikket fjernes fra stikkontakten, og ledningen udskiftes inden stolen igen må benyttes.

4.8 Hvis der opstår svigt i stolens funktioner, må stolen ikke benyttes. Kan problemet ikke løses ved hjælp af punkt 5, fjern da ledningen fra stikkontakten og ring på nedenstående telefonnummer for yderligere assistance.

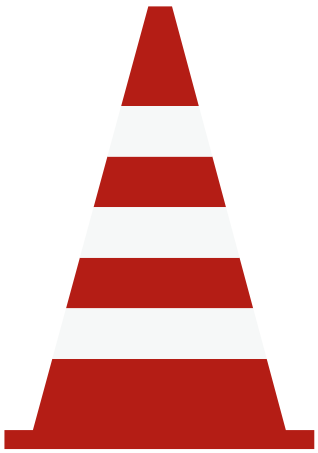

5. Problemløsning

5.1 Du er altid velkommen til at ringe til os, hvis du oplever problemer med stolen.

5.2 Før du ringer vil det være en god ide at gennemgå følgende punkter:

5.3 Stolen vil slet ikke køre!

- Har du prøvet at skifte batterier i betjeningen?
- Er der lys i den grønne diode på strømforsyningen?
- Tryk på den øverste af de to knapper bag på stolen. Herefter vil en diode lyse rødt. Tryk så på en vilkårlig knap på din betjening, INDEN dioden holder op med at lyse igen, herefter er stol og betjening kodet sammen igen.

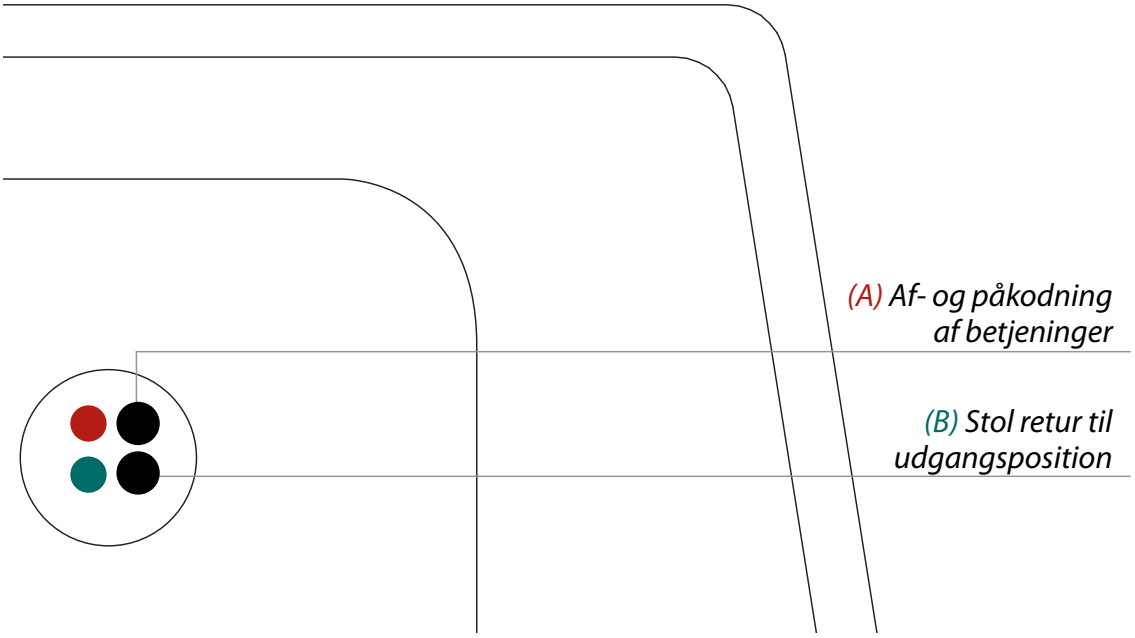

Du finder en videoguide der viser mere detaljeret hvordan af og på kodning foretages ved at følge linket eller benytte QR koden nedenfor.

https://tofistol.dk/videoguide/#af-og-paa-kodning-betjeninger

5.4 Hvis du oplever problemer med positionering af stolen kan det skyldes, at den skal nulstilles. Dette gøres ved at køre ***"Alt ned"*** indtil alle positioner er kørt helt i bund. Hold knappen inde indtil du hører et lille ´bip´, så virker det igen.

5.5 Hvis du oplever at hverken håndbetjening eller fodbetjening virker, kan man som nødløsning, køre stolen i nulposition ved at holde nederste knap i ryggen inde, indtil stolen er helt nede.

5.6 For yderligere hjælp til fejlfinding, følg linket eller QR koden, eller kontakt os på tlf. 64893421

https://tofistol.dk/videoguide/#fejlfinding

6.0 Tekniske data og tilbehør

Fuld højde, nulposition	142cm
Fuld bredde (inkl. armlæn)	72cm
Fuld dybde	77cm
Fuldt leje, længde	183-216cm
Sædehøjde	55-97cm
Sædebredde	54cm
Sædedybde	46cm
Sædevinkel	-2° - 35°
Ryghøjde	84cm
Benstøtter alene	30cm
Benstøtter, vinkel	20°
Max. hælhøjde	130-142cm
Rotation	200°
Egenvægt	130kg
Max. belastning	250kg
Max. strøm	3,5A, 480W
El tilslutning	230V m/jord
Støjniveau	under 60 dB

6.01 Du kan let bestille ekstra tilbehør til din stol.
Se type og varenr. herunder:

ProTect afskærmning	TPH20
TofiClean rengøringsboks	CLEAN
Håndbetjening	2050
Fodbetjening	2055
Magnet til håndbetjening	201055
Benstøtteforlængere	EXT-01
Vægbeslag til forlængere	EXT-02
Rygkontakt	EXT-03

7.0 Overensstemmelseserklæring

EF-Overensstemmelseserklæring
Maskindirektivets bilag II. A

BCC teknik ApS, Birkemosevej 10, 5471 Søndersø erklærer hermed at Tofistol model 2015, serial nr XX201X-XXX er fremstillet i overensstemmelse med alle relevante bestemmelser i Europa-parlamentets og rådets direktiv 2006/42/EF.

Ligeledes er direktiverne herunder fulgt:
EMC Direktivet 2004/108EF

Vejledninger, standarder og normer er fulgt i henhold til:
DS/EN 60204-1 Maskinsikkerhed – Elektrisk materiel på maskiner

Bemyndiget person til at samle det tekniske dossier:

Christian B. Christiansen
Birkemosevej 10
DK 5471 Søndersø

Søndersø, oktober 2020

Christian B. Christiansen